袋井ガス　主要導管図

第8表　主要導管図

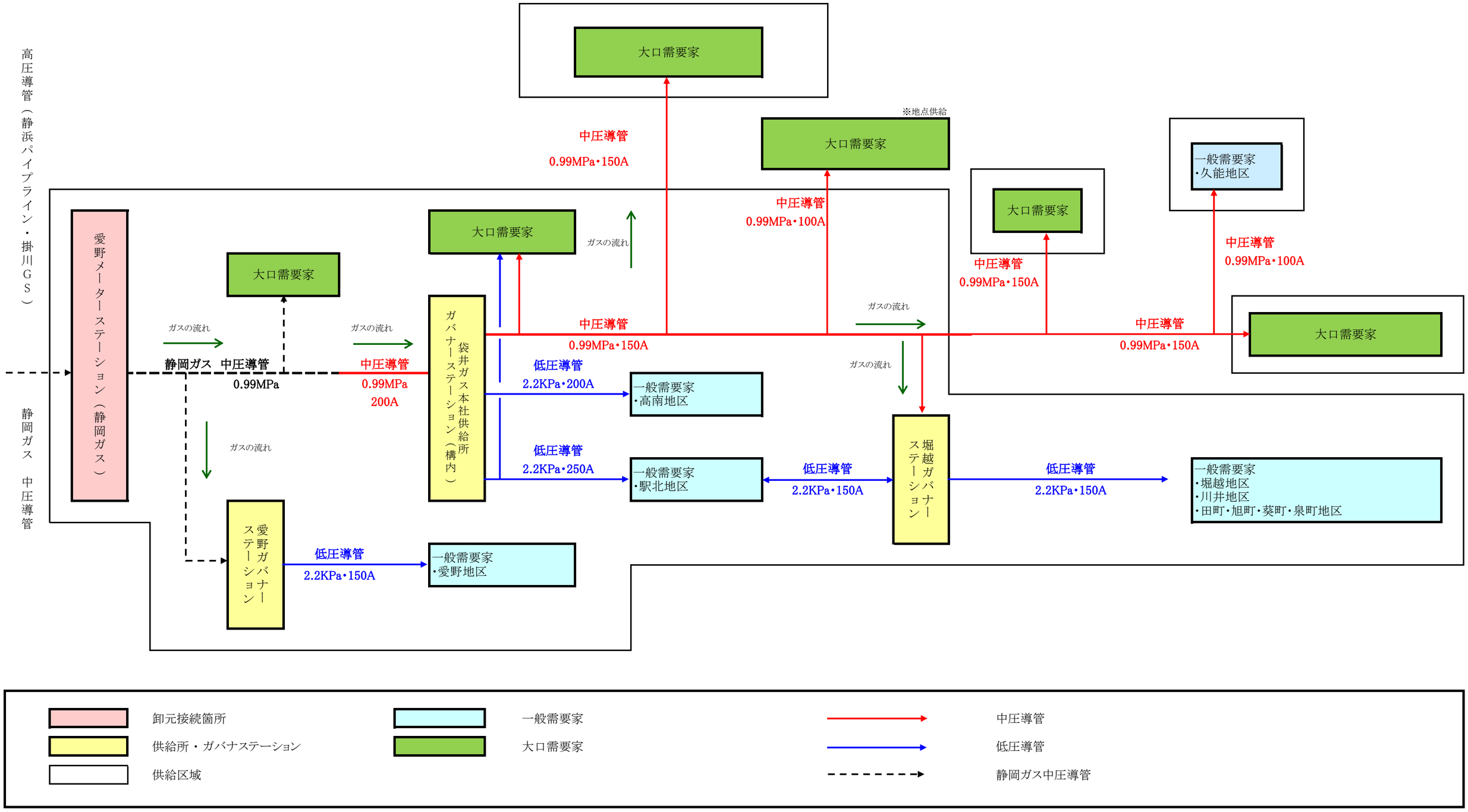

2025.3　現在